名　称	仕　　様（本体のみ）
骨組構造	軽量形鋼・ノックダウン構造
屋　根	下地－亜鉛鋼鈑　　仕上－防水シート貼り
天　井	両面カラー鋼板@,4　　断熱ウレタンパネル@40
壁面パネル	両面カラー鋼板@,4　　断熱ウレタンパネル@30
出入口	アルミサッシガラスドア(3㎜透明ガラス)
床	耐水合板@,15
照明	LED×2ヶ所
分電盤	2回路分電盤
コンセント	壁付　2口×2ヶ所

【仕様選択】

鉄骨フレームサイズ：U50　フレームカラー：ブラック
パネルデザイン：木目調ブラウン
サッシカラー：ホワイト

※換気扇無し

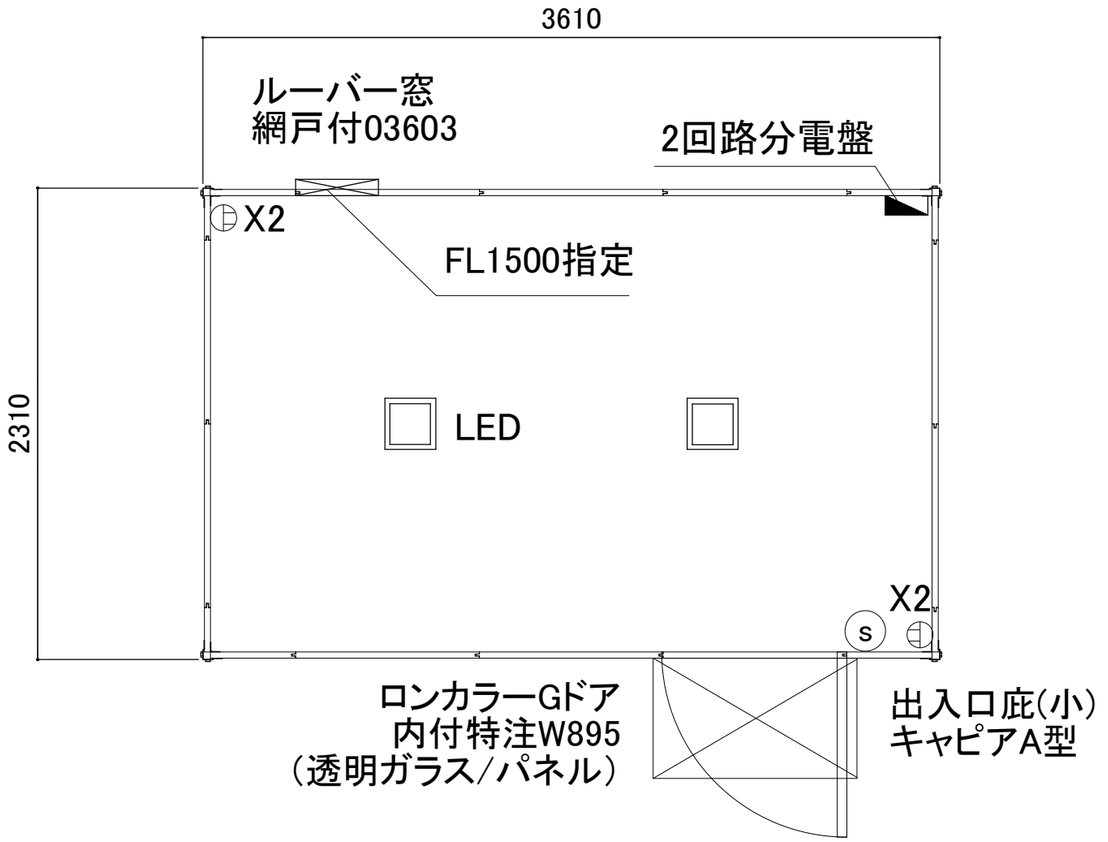

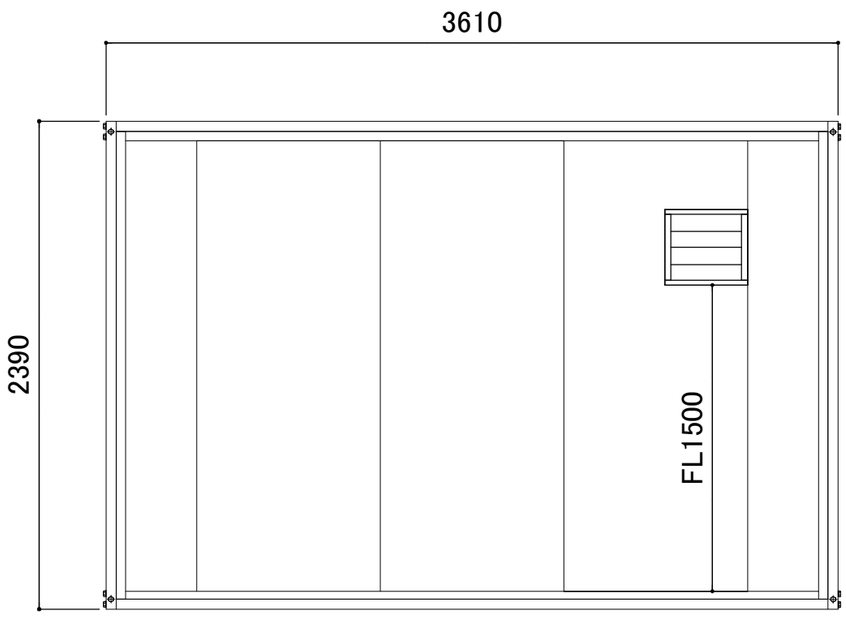

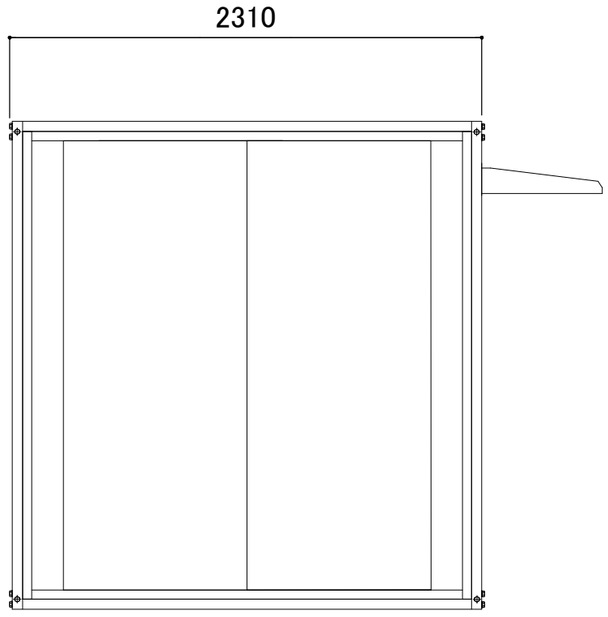

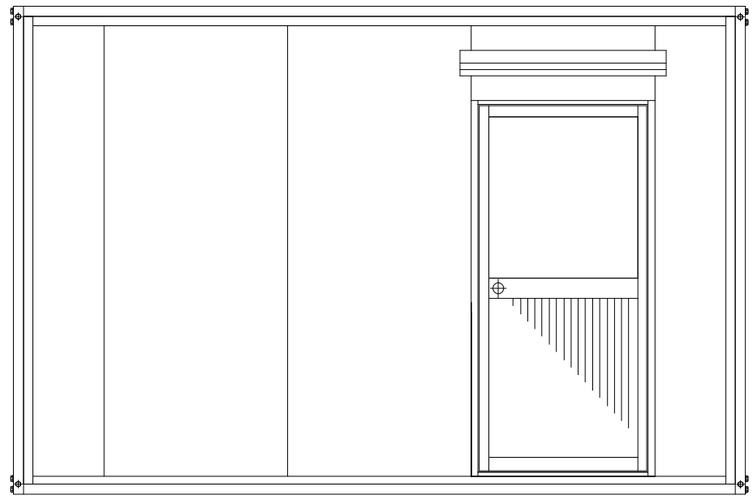

お客様名	確認印	商品名	縮　尺	販売元	作図
		A-space A-2.5型B級品（カラーパネル）	1:35 (A3)	SpaceCreate Co.,Ltd.	